Référence : **201510501**

PARE-BAIGNOIRE VERIA AVEC 1 VOLET - 140X80CM - VERRE 5MM - SÉRIGRAPHIE NOIRE

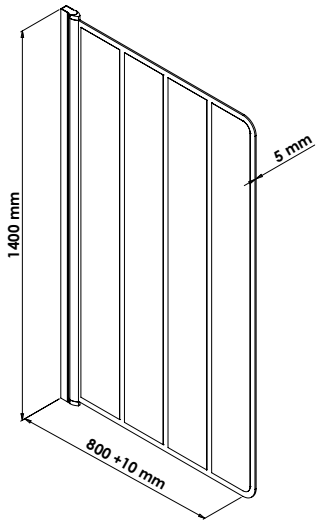

- **TRAITÉ ANTICALCAIRE 1 FACE.**
- **SANS SEUIL, ELLE OFFRE UNE BONNE ACCESSIBILITÉ À L'ESPACE DE DOUCHE.**
- **CETTE PAROI PERMET UN MONTAGE DE PLEIN PIED OU SUR RECEVEUR ET EST RÉVERSIBLE GAUCHE/DROITE.**
- **ELLE NE NÉCESSITE PAS DE FIXATION AU SOL, LE POIDS DE LA PAROI ASSURANT LA STABILITÉ DE L'ENSEMBLE.**
- **LE PROFILÉ EST ÉTUDIÉ POUR UNE INSTALLATION RAPIDE, SANS SILICONE.**
- **SOLIDE, ÉLÉGANTE, D'ENTRETIEN FACILE, LA PAROI VERIA VOUS PERMET, SEULE OU ASSOCIÉE À UN DÉFLECTEUR, DE PERSONNALISER L'INSTALLATION DE VOTRE SALLE DE BAIN.**

Référence : **201510501**

CARACTÉRISTIQUES	Pare-baignoire 1 volet : - Dimensions : 140 x 80 cm. - Un volet pivotant à 180°en verre trempé transparent 5mm avec sérigraphie peinte noire type verrière 4 bandes. - Traitement anticalcaire une face. - Profilé aluminium peint noir. - Extensible de 80 à 81cm (+1cm).
APPLICATIONS	Equipement de salle de bains
CONDITIONS D'UTILISATION	Dimensions : 800 x 1400 mm Verre trempé transparent de 5 mm Pofilé aluminium noir mat Extensible : de 80 à 81 cm
COMPATIBILITÉ	Conforme aux réglementations en vigueur
PRÉCAUTION D'EMPLOI	Afin de conserver l'efficacité du traitement anticalcaire il est conseillé d'utilisé uniquement une raclette de nettoyage et d'éviter tout produit nettoyant agressif. , Respecter les conditions de mise en œuvre sur l'emballage et la notice. Dans les régio

SPECIFICATIONS D'INSTALLATION	Permet l'équipement sanitaire des salles de bains et cuisine.
	N'est pas adapté pour une application autre que celle décrite ci-dessus. Notre garantie porte sur les défauts de matière ou de fabrication et s'applique dans les conditions définies par le fabricant. La garantie ne couvre pas les consommables, l'usure normale, les pièces mobiles, les dommages dus aux chocs, au gel, le défaut d'entretien régulier et approprié, à l'usage de produits d'étanchéité non ACS type filasse (notamment sur les raccords mécaniques), de produits d'entretien trop agressifs ou de traitements de l'eau inadaptés, à la présence de corps étrangers véhiculés par l'eau (limaille, sable, calcaire, etc...) la mise en oeuvre non conforme aux règles de l'art, avis et fiche technique et aux DTU.
PRESCRIPTION DE POSE	Traitement anticalcaire une face, pour éviter les traces blanches de calcaire. - Profilé aluminium peint noir. - Extensible de 80 à 81cm (+1cm).